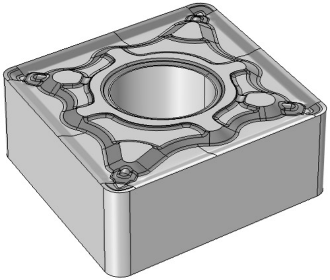

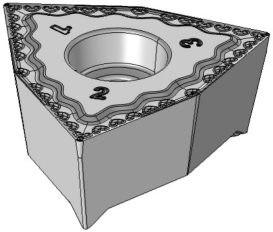
1
2
3

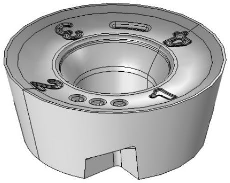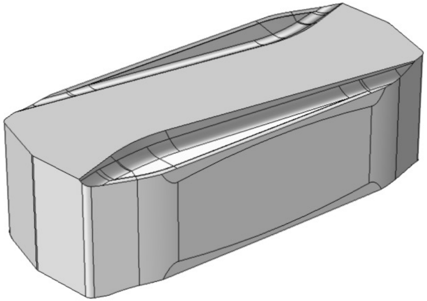
3
2
1